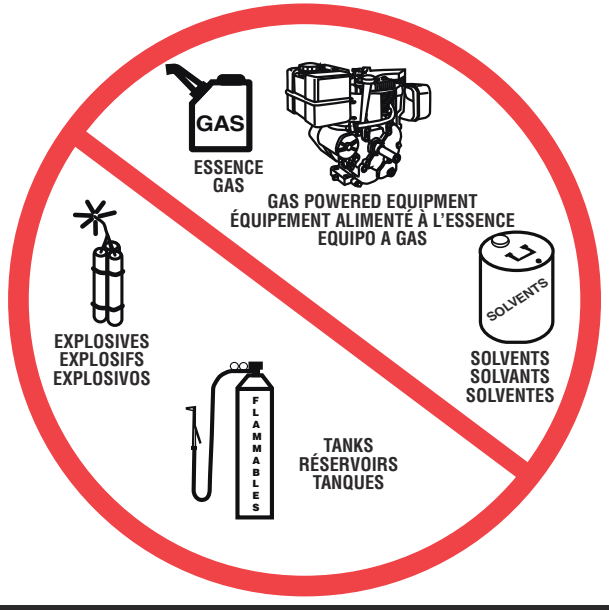

⚠ DANGER

- Do not put fuels, flammables, explosives or hazardous materials inside these products.
- Gasoline, solvents, gun powder or other munitions, dynamite, propane, acetylene or other such products can explode if stored inside these products.
- Use these products ONLY for storing and transporting electric or hand tools and equipment, and other similar materials.
- Failure to follow these warnings or modification or other uses of these products could result in death, serious injury or property damage.

DO NOT PAINT OVER OR REMOVE THIS DECAL

⚠ DANGER

- Ne mettez aucune matière combustible, inflammable, explosive ou dangereuse à l'intérieur de ces produits.
- L'essence, les solvants, la poudre à canon ou toute autre munition, la dynamite, le propane, l'acétylène ou tout autre produit de ce type peut exploser s'il est rangé à l'intérieur de ces produits.
- Ces produits doivent être utilisés UNIQUEMENT pour le rangement et le transport des outils et de l'équipement électriques ou manuels et de tout matériel similaire.
- Le non-respect de ces avertissements ou la modification ou l'utilisation abusive de ces produits peuvent entraîner la mort, des blessures graves ou des dommages matériels.

NE RECOUVREZ PAS DE PEINTURE ET NE RETIREZ PAS CETTE DÉCALCOMANIE

⚠ PELIGRO

- No coloque materiales combustibles, inflamables, explosivos o peligrosos dentro de estos productos.
- La gasolina, los solventes, la pólvora u otras municiones, la dinamita, el propano, el acetileno u otros productos pueden explotar si se almacenan dentro de estos productos.
- Use estos productos SOLO para almacenar y transportar herramientas y equipos eléctricos o manuales, y otros materiales similares.
- No respetar estas advertencias o la modificación u otros usos de estos productos podría tener como resultados la muerte, lesiones graves o daños a la propiedad.

NO PINTE SOBRE LA CALCOMANÍA NI LA RETIRE

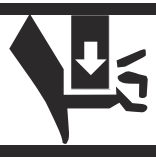

⚠ WARNING

Keep hands clear when closing lid or door. Failure to do so could result in severe injury.

⚠ AVERTISSEMENT

Gardez vos mains à l'écart lorsque vous fermez le couvercle ou la porte. Sinon, vous risquez de subir de graves blessures.

⚠ ADVERTENCIA

Mantenga las manos alejadas al cerrar la tapa o la puerta. No hacerlo podría provocar lesiones graves.

PADLOCK INSTALLATION INSTRUCTIONS
INSTRUCTIONS POUR L'INSTALLATION DU CADENAS
INSTRUCCIONES DE INSTALACIÓN FINAL DEL CANDADO

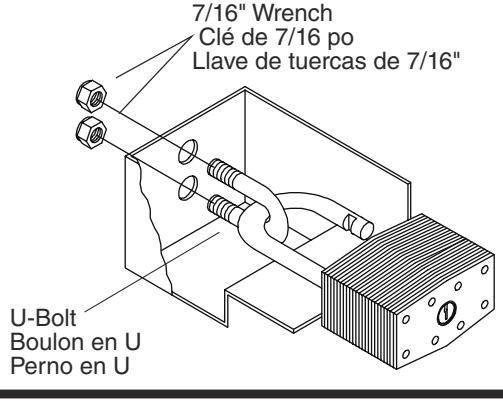

PADLOCK MUST MEET THESE REQUIREMENTS
LE CADENAS DOIT ÊTRE CONFORME AUX EXIGENCES SUIVANTES
EL CANDADO DEBE CUMPLIR ESTOS REQUISITOS

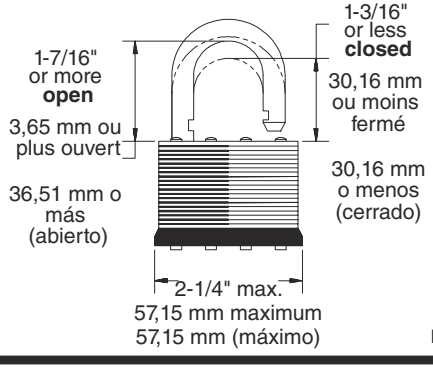

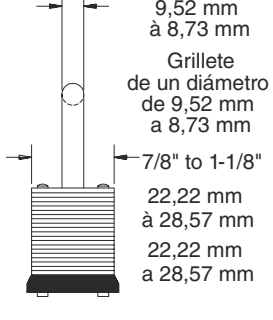

Rev B 4/15 ECN 5612 Part No. 14-0012

-NOTICE -

Any modification or unintended use of this product shall immediately void all manufacturers warranties. Manufacturer disclaims all liability for injuries to persons or property resulting from any modification to, or unintended use of this product.

-REMARQUE -

Toute modification ou utilisation abusive de ce produit annulera immédiatement toutes les garanties du fabricant. Le fabricant décline toute responsabilité pour des blessures ou des dommages résultant de toute modification ou utilisation abusive de ce produit.

-AVISO -

Cualquier modificación o uso no previsto de este producto anulará de inmediato todas las garantías del fabricante. El fabricante rechaza toda responsabilidad por lesiones a las personas o a la propiedad que resulten de cualquier modificación o uso no previsto de este producto.